საქართველო
შპს «მეგაკონსტრუქცია»

GEORGIA
« MEGAKONSTRUKCIA» LTD

საქართველო,ქ.ფოთი,რეკვავას ქ.61/9
61/9,Rekvav str.,Poti,Georgi

მობ: (599)785284
Mo :

№ 15 „04“ ივნისი 2025 წ.

ქ. ხაშური, კოსტავას ქ. N7
სს ლიბერთი ბანკის ხაშურის ფილიალის
არსებული შენობის ორსართულიან ნაწილში
II სართულის იატაკის რეკონსტრუქციის

<u>პროექტი</u>

2025წ.

შ.პ.ს. „მეგაკონსტრუქცია"

ქ. ხაშური, კოსტავას ქ. **N**7
სს ლიბერთი ბანკის ხაშურის ფილიალის
არსებული შენობის ორსართულიან ნაწილში
II სართულის იატაკის რეკონსტრუქციის

<u>პროექტი</u>

შ.პ.ს. „მეგაკონსტრუქცია"-ს დირექტორი

ზ. ბერია

ქ. ფოთი

2025 წ.

გრაფიკული ნაწილის ჩამონათვალი

1. ა-1. სიტუაციური გეგმა მ. 1:2500

2. ა-2. ორთოფოტო----------მ. 1:750

3. კ-1. შენობის II სართულის არსებული გეგმა--------- მ. 1:100

4. კ-2. შენობის II სართულის სადემონტაჟო გეგმა-----მ. 1:100
0
5. კ-3. შენობის II სართულის მონოლითური იატაკის არმირების გეგემა --------მ. 1:100

6. კ-4. ჭრილი 1-1; ჭრილი 2-2---------- მ. 1:10

7. კ-5. ჭრილი II-II; კვანძი კ3.1---------- მ. 1:150

8. კ-6. ტერიტორიის გენგეგმა---------- მ. 1:200

9. კ-7. ტერიტორიის განივი ჭრილი 1-1 ---------- მ. 1:100

სიტუაციური გეგმა მ. 1:2 500

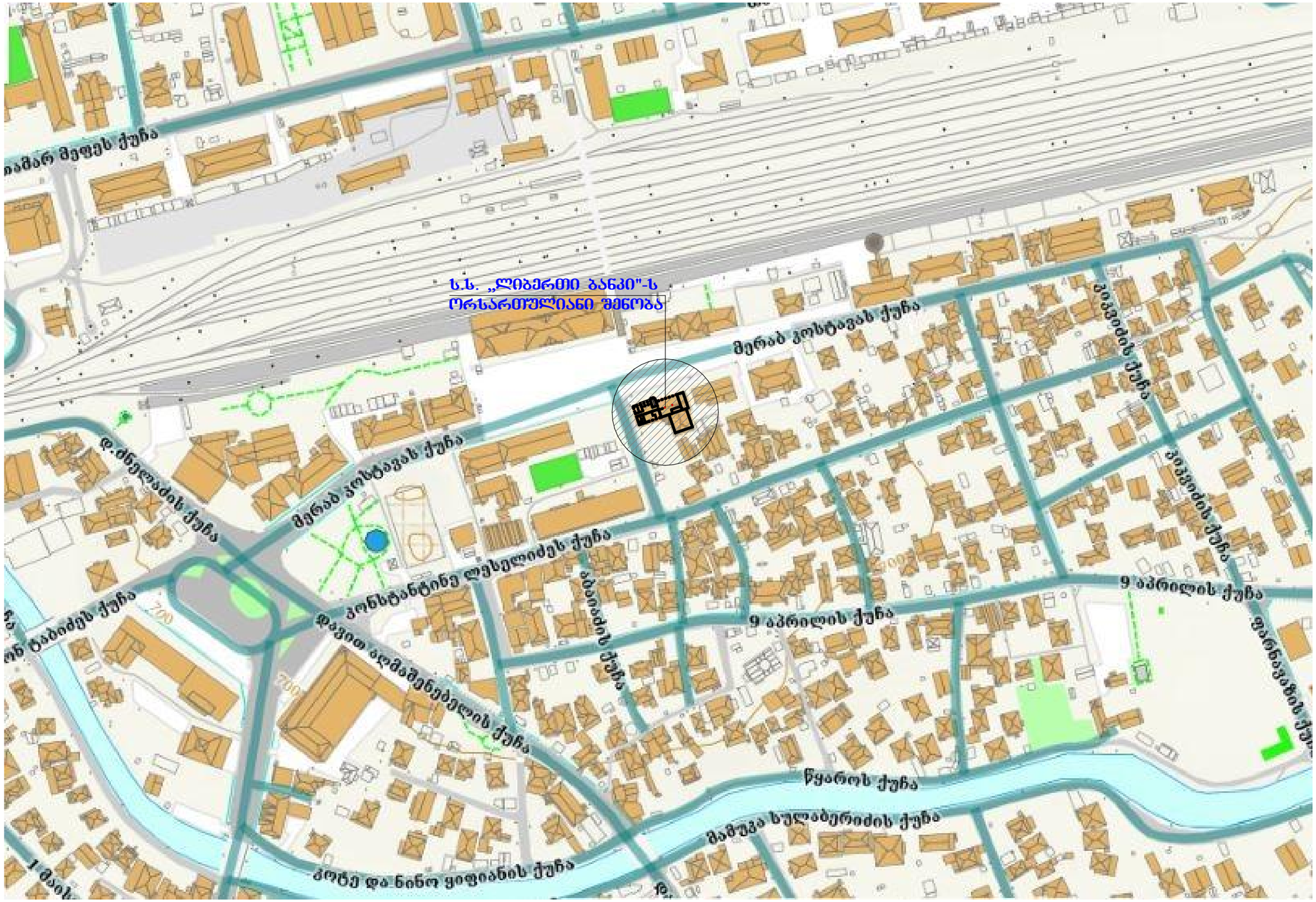

დამკვეთი: ს.ს "ლიბერთი ბანკი"			
მისამართი: ქ. ხაშური, კონსტავას ქუჩა №7			
არსებული შენობის ორსართულიან ნაწილში მეორე სართულის იატაკის რეკონსტრუქცია			
	შ.პ.ს. „მეგაკონსტრუქცია"		
თანამდებობა	სახელი, გვარი	ხელმოწერა	
დირექტორი	გ. პერია		
მთ. ინჟინერი	გ. პერია		
არქიტექტორი	ი. ჭყონია		
შემსრულა	გ. პერია		
კონსტრუქციული ნაწილი			
სიტუაციური გეგმა			
მასშტაბი	სტადია	ფურცელი	ფურცლები
1:2500	პ.რ.	ა-1	

ტერიტორიის ორთოფოტო მ. 1:750

დამკვეთი: ს.ს "ლიბერთი ბანკი"		
მისამართი: ქ. ხაშური, კოსტავას ქუჩა №7		
არსებული შენობის ორსართულიან ნაწილში მეორე სართულის იატაკის რეკონსტრუქცია		
	შ.პ.ს. „მეგაკონსტრუქცია"	
თანამდებობა	სახელი, გვარი	ხელმოწერა
დირექტორი	ბ. პერია	
მთ. ინჟინერი	ბ. პერია	
არქიტექტორი	მ. ჭყონია	
შემსრულა	ბ. პერია	
კონსტრუქციული ნაწილი		
ტერიტორიის ორთოფოტო		
მასშტაბი	სტადია	ფურცელი	ფურცლები
1:750	პ.რ.	ა-2	

შენობის II სართულის არსებული
გეგმა მ 1:100

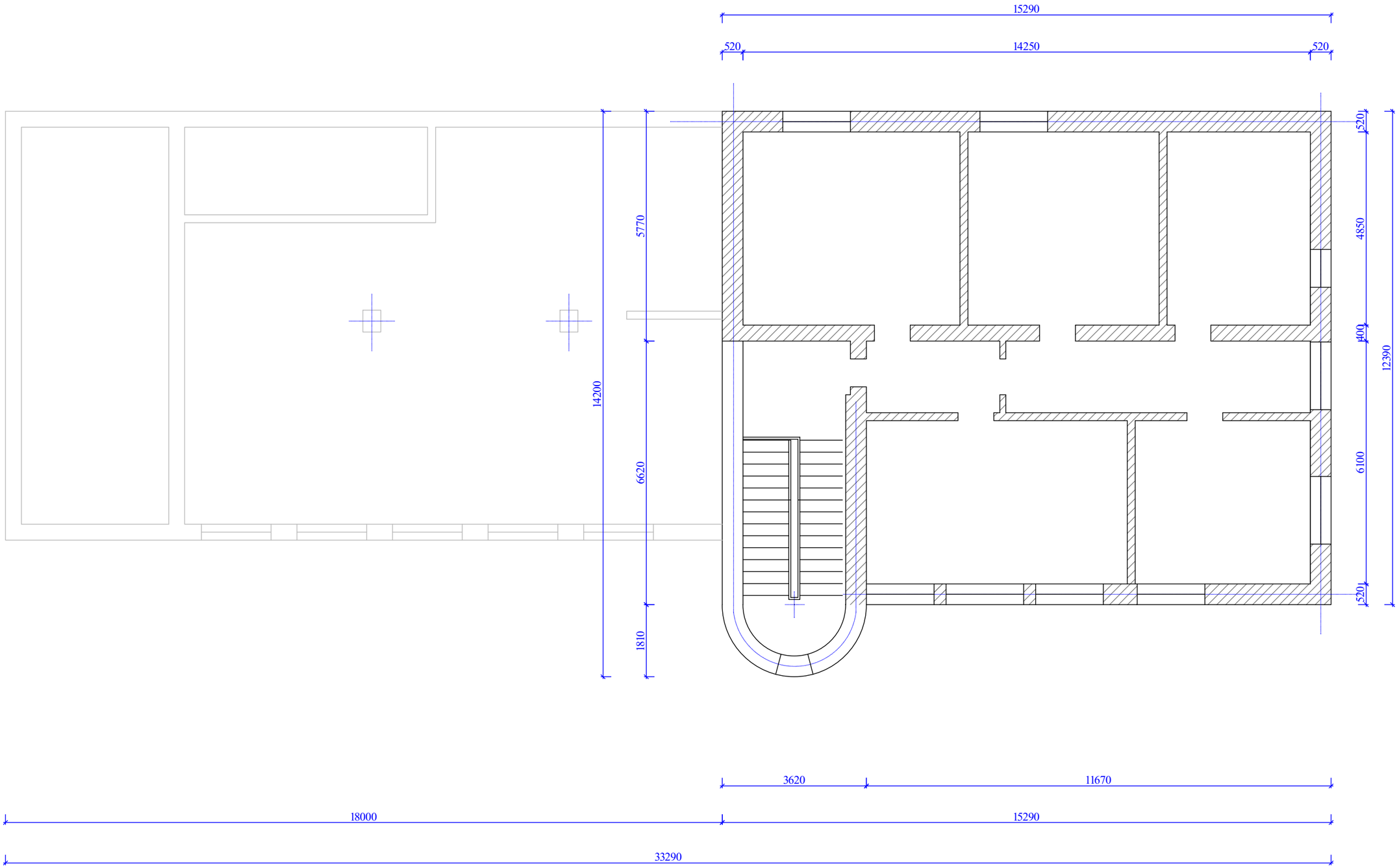

ფურცლის	დაკვეთა	თარიღი
A-3	N	

შ ე ნ ი შ ვ ნ ე ბ ი:

1. ნახაზზე ზომები მოცემულია მილიმეტრებში
2. ნახაზზე ყველა ცვლილება მშენებლობისა შეთანხმებული იყოს პროექტის ავტორთან

ტექნიკურ-ეკონომიკური მაჩვენებლები

პირობითი აღნიშვნები

დამკვეთი:
ს.ს "ლიბერთი ბანკი"

მისამართი: ქ. ხაშური, კოსტავას ქუჩა №7

არსებული შენობის ორსართულიან ნაწილში მეორე სართულის იატაკის რეკონსტრუქცია

	შ.პ.ს. „მეგაკონსტრუქცია"	
მთავარმენეჯერი	სახელი, გვარი	ხელმოწერა
ლარქიტექტორი	გ. ბერია	
მთ. ინჟინერი	გ. ბერია	
არქიტექტორი	ი. ჭყონია	
შემსრულა	გ. ბერია	

კონსტრუქციული ნაწილი

შენობის II სართულის არსებული გეგმა

მასშტაბი	სტადია	ფურცელი	ფურცლების
1:100	პ.რ.	კ-1	

შენობის II სართულის სადემონტაჟო ტიხრების გეგმა მ 1:100

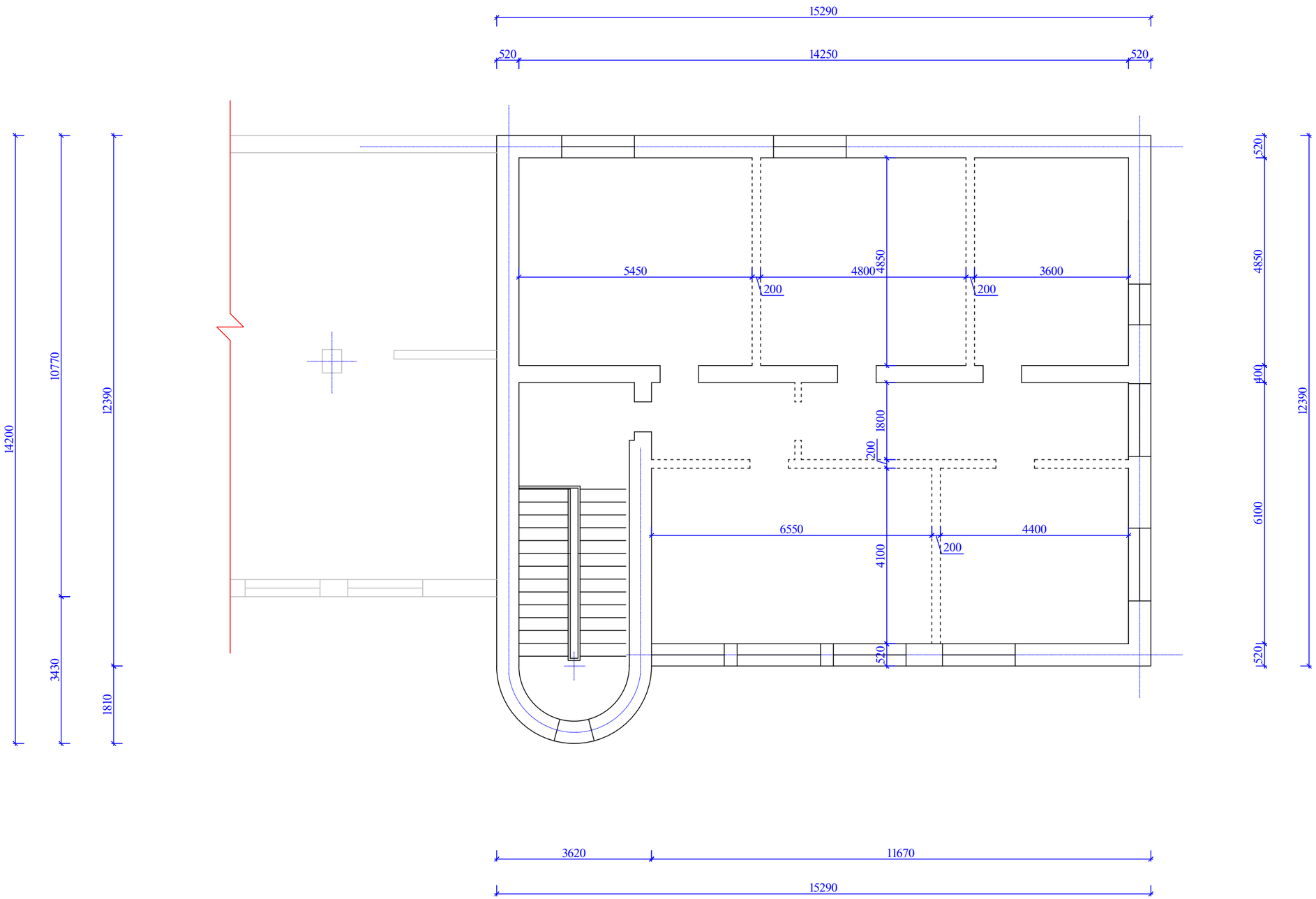

ფორმატი	დაკვეთა	თარიღი
A-3	N	

შ ე ნ ი შ ვ ნ ე ბ ი:

1. ნახაზზე ზომები მოცემულია მილიმეტრებში
2. ნახაზზე ყველა ცვლილება მშენებლობისა შეთანხმებული იყოს პროექტის ავტორთან

ტექნიკურ-ეკონომიკური მაჩვენებლები

პირობითი აღნიშვნები

დამკვეთი:
ს.ს "ლიბერთი ბანკი"

მისამართი: ქ. ხაშური, კოსტავას ქუჩა №7

არსებული შენობის ორსართულიან ნაწილში მეორე სართულის იატაკის რეკონსტრუქცია

	შ.პ.ს. „მეგაკონსტრუქცია"	
თანამდებობა	სახელი, გვარი	ხელმოწერა
დირექტორი	ზ. ბერია	
მთ. ინჟინერი	ზ. ბერია	
არქიტექტორი	ი. ჭყონია	
შესრულა	ზ. ბერია	

კონსტრუქციული ნაწილი

შენობის II სართულის სადემონტაჟო ტიხრების გეგმა

მასშტაბი	სტადია	ფურცელი	ფურცლები
1:100	პ.რ.	კ-2	

შენობის II სართულის მონოლითური იატაკის არმირების გეგმა მ 1:100

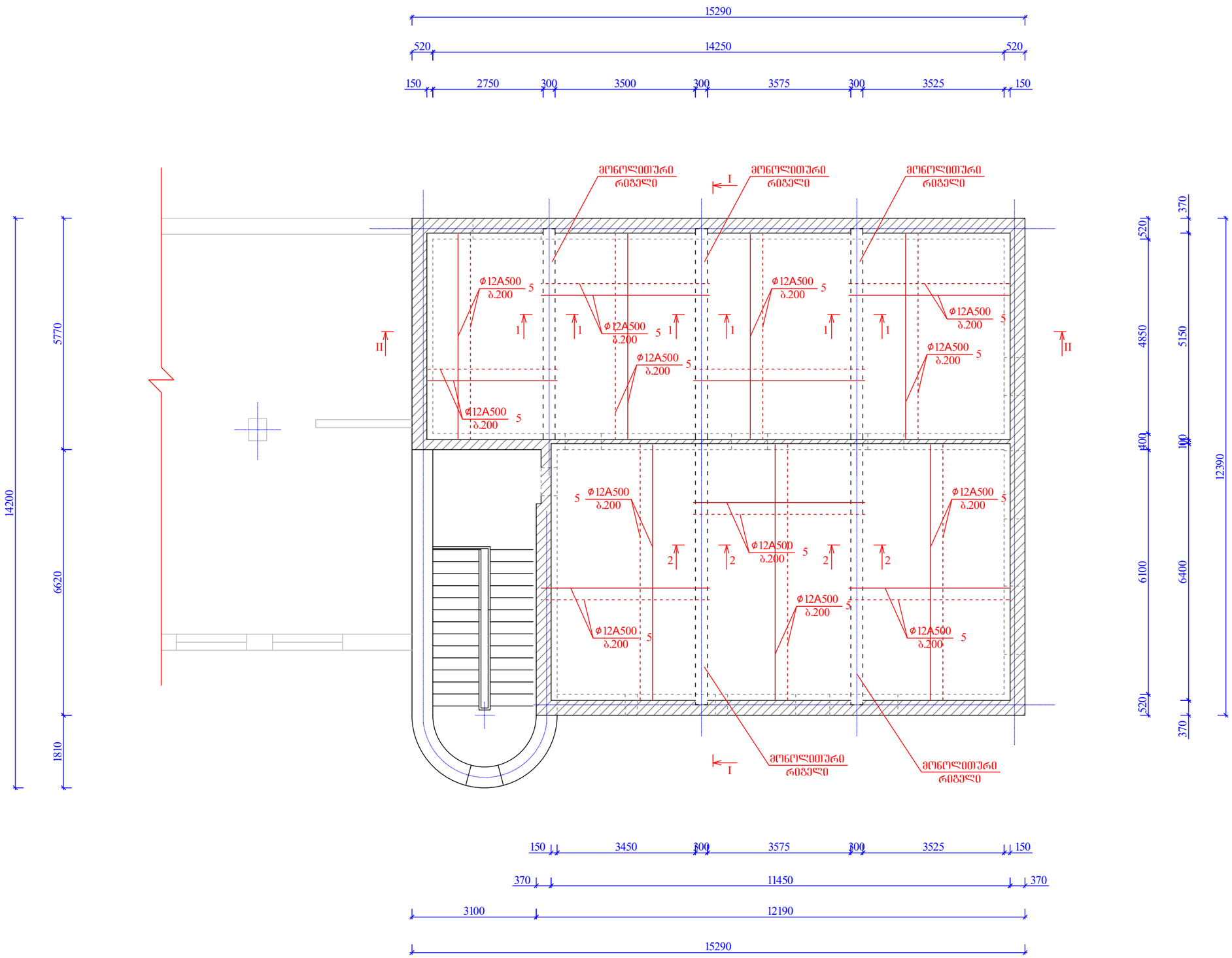

შორმატი	დაკვეთა	თარიღი
A-3	N	

შ ე ნ ი შ ვ ნ ე ბ ი:

1. ნახაზზე ზომები მოცემულია მილიმეტრებში
2. ნახაზზე ყველა ცვლილება მშენებლობისა შეთანხმებული იყოს პროექტის ავტორთან

ტექნიკურ-ეკონომიკური მაჩვენებლები

პირობითი აღნიშვნები

დამკვეთი:
ს.ს "ლიბერთი ბანკი"

მისამართი: ქ. ხაშური, კოსტავას ქუჩა №7

არსებული შენობის ორსართულიან ნაწილში მეორე სართულის იატაკის რეკონსტრუქცია

შ.პ.ს. „მეგაკონსტრუქცია"

თანამდებობა	სახელი, გვარი	ხელმოწერა
დირექტორი	ზ. ბერია	
მთ. ინჟინერი	ზ. ბერია	
არქიტექტორი	ი. ჯყონია	
შესრულა	ზ. ბერია	

კონსტრუქციული ნაწილი

შენობის II სართულის მონოლითური იატაკის არმირების გეგმა

მასშტაბი	სტადია	ფურცელი	ფურცლების
1:100	პ.რ.	კ-3	

ჭრილი 1-1
მ 1:10

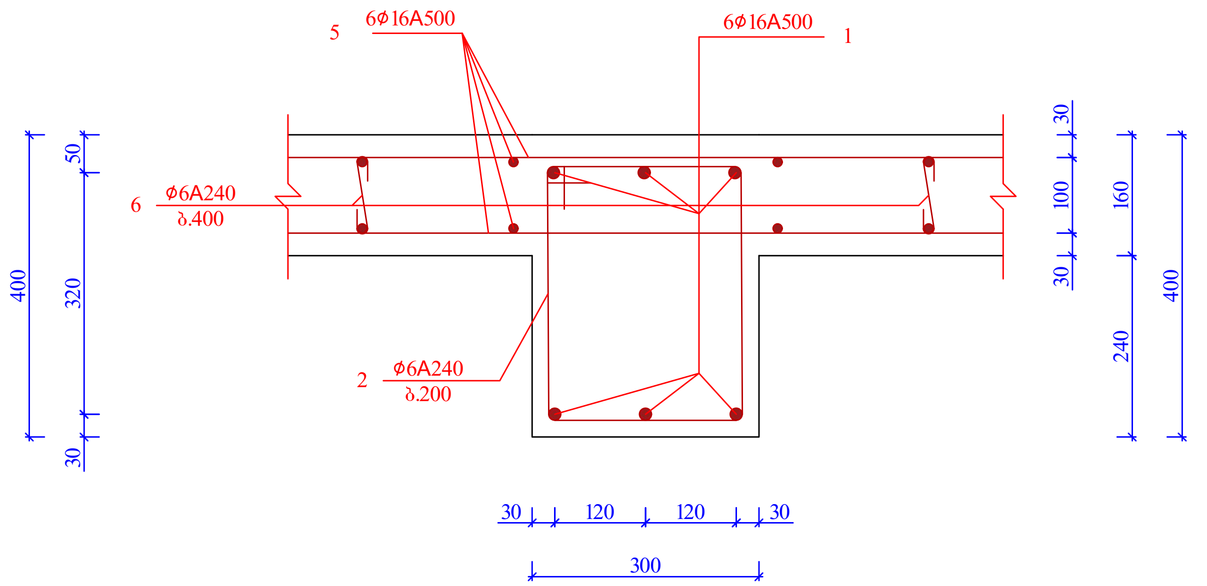

ჭრილი 2-2
მ 1:10

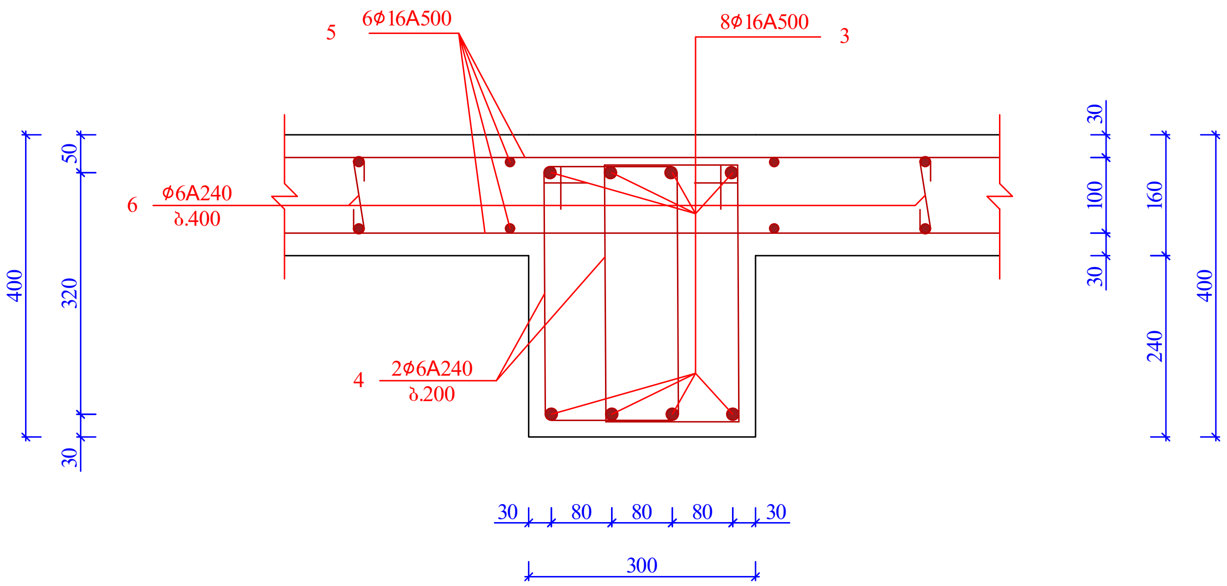

პოზ. №6
L=172 მმ

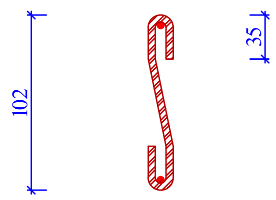

პოზ. №7
L=576 მმ

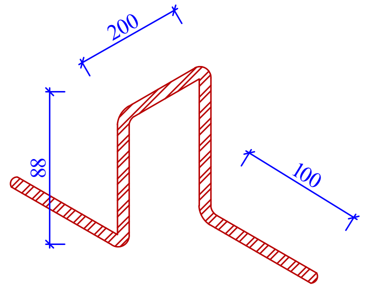

ჭრილი I-I
მ 1:50

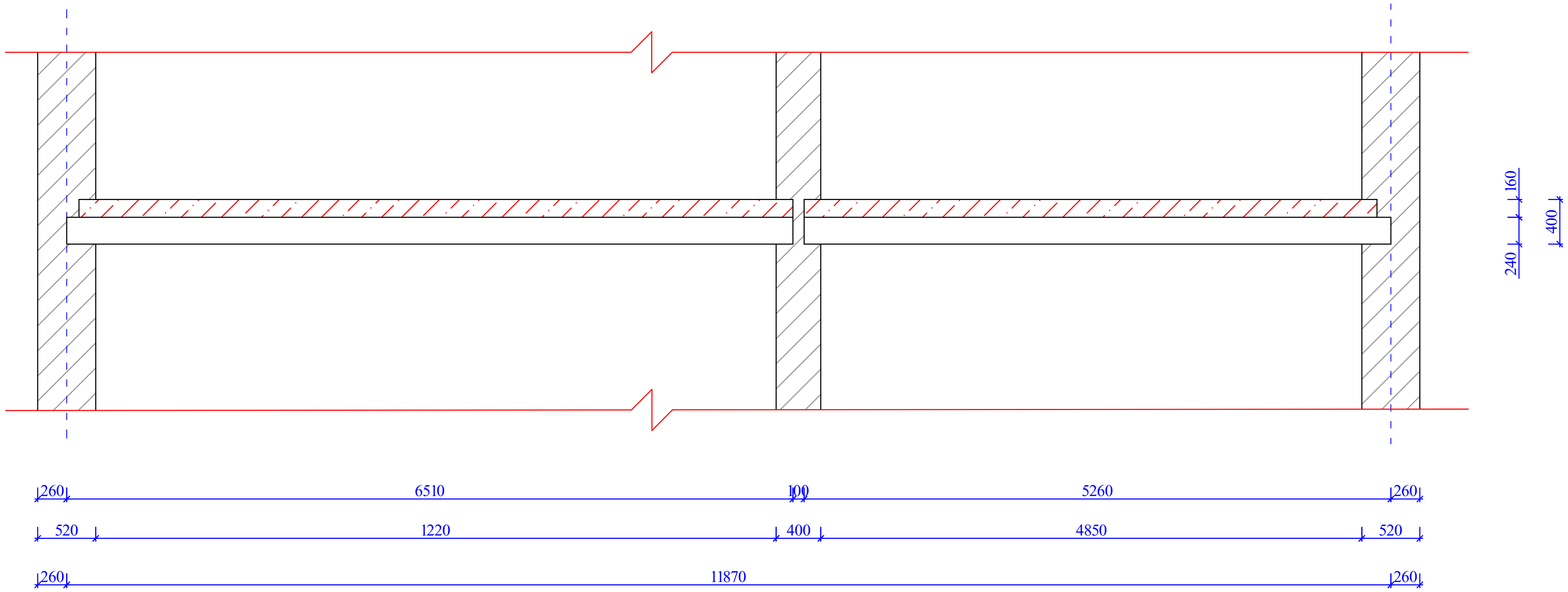

ფორმატი	დაკვეთა	თარიღი
A-3	N	

შ ე ნ ი შ ვ ნ ე ბ ი:

1. ნახაზზე ზომები მოცემულია მილიმეტრებში
2. ნახაზზე ყველა ცვლილება მშენებლობისა შეთანხმებული იყოს პროექტის ავტორთან

ტექნიკურ-ეკონომიკური მაჩვენებლები

პირობითი აღნიშვნები

დამკვეთი:
ს.ს "ლიბერთი ბანკი"

მისამართი: ქ. ხაშური, კოსტავას ქუჩა №7

არსებული შენობის ორსართულიან ნაწილში მეორე სართულის იატაკის რეკონსტრუქცია

შ.პ.ს. „მეგაკონსტრუქცია"

თანამდებობა	სახელი, გვარი	ხელმოწერა
დირექტორი	გ. ბერია	
მთ. ინჟინერი	გ. ბერია	
არქიტექტორი	ი. ჭყონია	
შეასრულა	გ. ბერია	

კონსტრუქციული ნაწილი

ჭრილი 1-1; ჭრილი 2-2; ჭრილი I-I

მასშტაბი	სტადია	ფურცელი	ფურცლები
1:10; 1:50	პ.რ.	კ-4	

ჭრილი II-II
მ 1:50

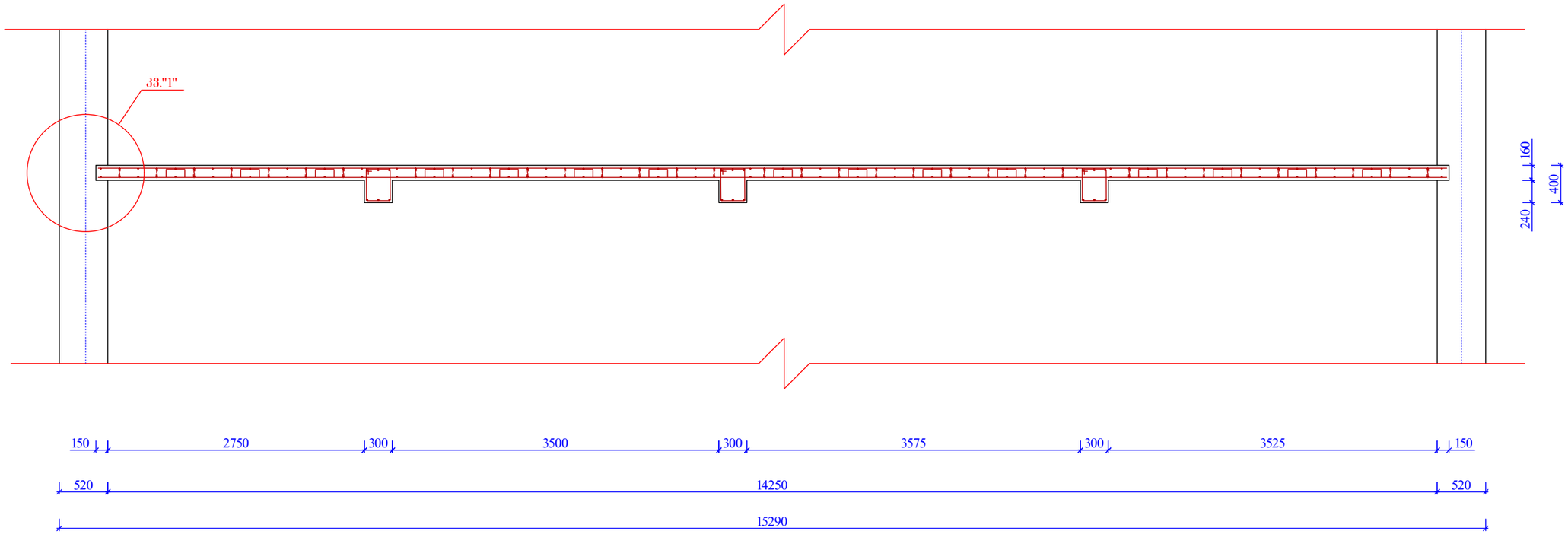

კვანძი კვ."1"
მ 1:10

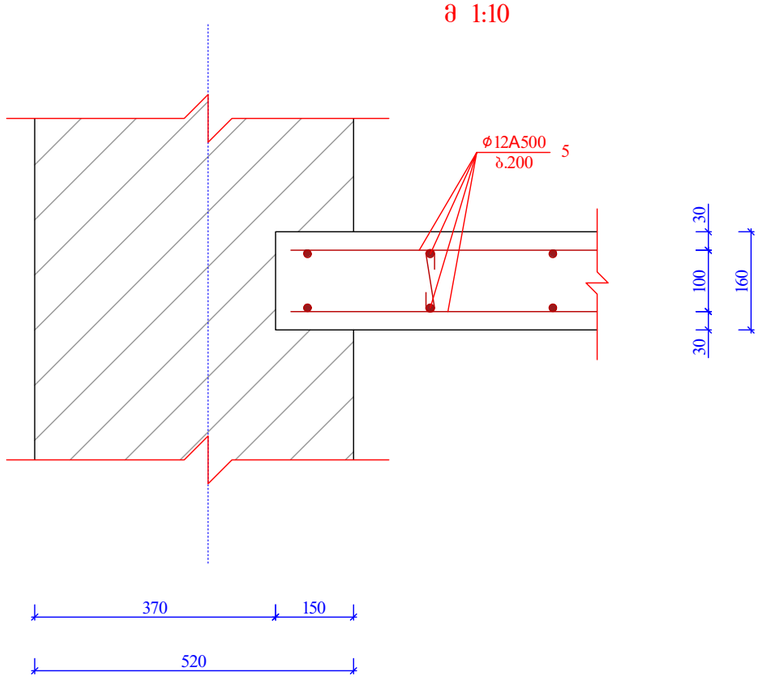

არმატურის სპეციფიკაცია, მასალათა ხარჯი:

№	ესკიზი	Φ მმ	L მმ	N ცალ.	NXL მ	Φ მმ	∑ L მ	Q კგ	ბეტონი მ3
1	5260	16 A500	5260	18	95	16 AIII	147	232	ბეტონი B25 V=27,5 მ3
2	90 256 336	6 A240	1364	81	110	12 AIII	3324	2952	
3	6510	16 A500	6510	8	52	AIII	∑	3184	
4	90 176 336	6 A240	1204	132	160				
5	დამჭრას, აღებულია	12 A500	-	-	3170	6 AI	435	97	
6	35 102 35	6 A240	172	961	165				
7	200 100 88	12 A500	576	268	154				

ფორმატი	დაკვეთა	თარიღი
A-3	N	

შ ე ნ ი შ ვ ნ ე ბ ი:

1. ნახაზზე ზომები მოცემულია მილიმეტრებში
2. ნახაზზე ყველა ცვლილება შეთანხმებული იყოს პროექტის ავტორთან

ტექნიკურ-ეკონომიკური მაჩვენებლები

პირობითი აღნიშვნები

დამკვეთი:
ს.ს "ლიბერთი ბანკი"

მისამართი: ქ. ხაშური, კოსტავას ქუჩა №7

არსებული შენობის ორსართულიან ნაწილში მეორე სართულის იატაკის რეკონსტრუქცია

	შ.პ.ს. „მეგაკონსტრუქცია"	
თანამდებობა	სახელი, გვარი	ხელმოწერა
დირექტორი	ზ. ბერია	
მთ. ინჟინერი	ზ. ბერია	
არქიტექტორი	ი. ჟყონია	
შესრულა	ზ. ბერია	

კონსტრუქციული ნაწილი

ჭრილი II-II; კვანძი კვ."1"; სპეციფიკაცია

მასშტაბი	სტადია	ფურცელი	ფურცლები
1:50; 1:10	პ.რ.	კ-5	

ტერიტოტიის გეგმა მ. 1:200

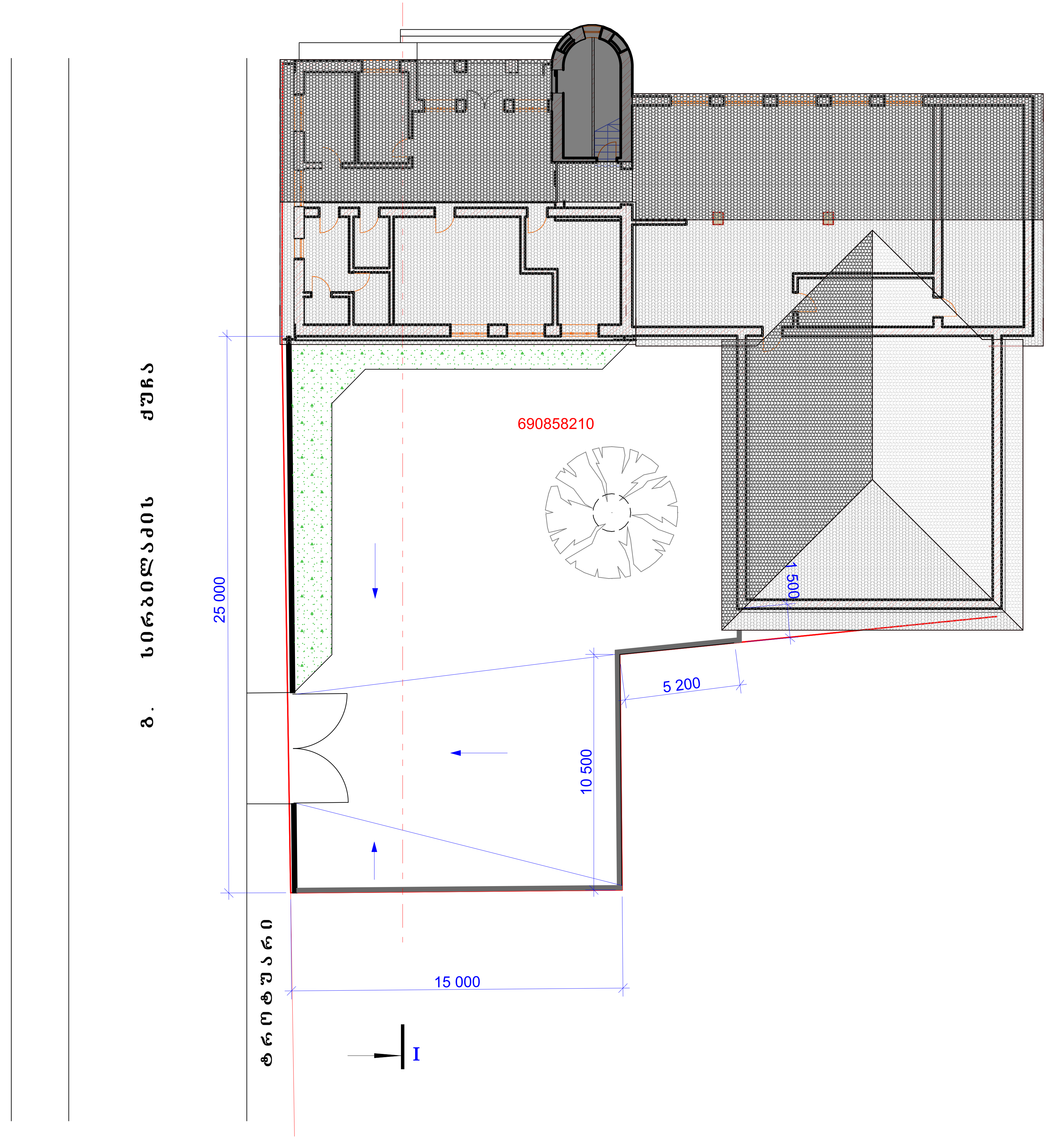

დამკვეთი: ს.ს "ლიბერთი ბანკი"		
მისამართი: ქ. ხაშური, კოსტავას ქუჩა №7		
არსებული შენობის ორსართულიან ნაწილში მეორე სართულის იატაკის რეკონსტრუქცია		
	შ.პ.ს. „მეგაკონსტრუქცია"	
თანამდებობა	სახელი, გვარი	ხელმოწერა
დირექტორი	გ. ბერია	
მთ. ინჟინერი	გ. ბერია	
არქიტექტორი	ი. ჭყონია	
შეასრულა	გ. ბერია	
კონსტრუქციული ნაწილი		
ტერიტორიის გეგმა		

მასშტაბი	სტადია	ფურცელი	ფურცლები
1:200	პ.რ.	კ-6	

ტერიტორიის განივი
ჭრილი I-I მ 1:100

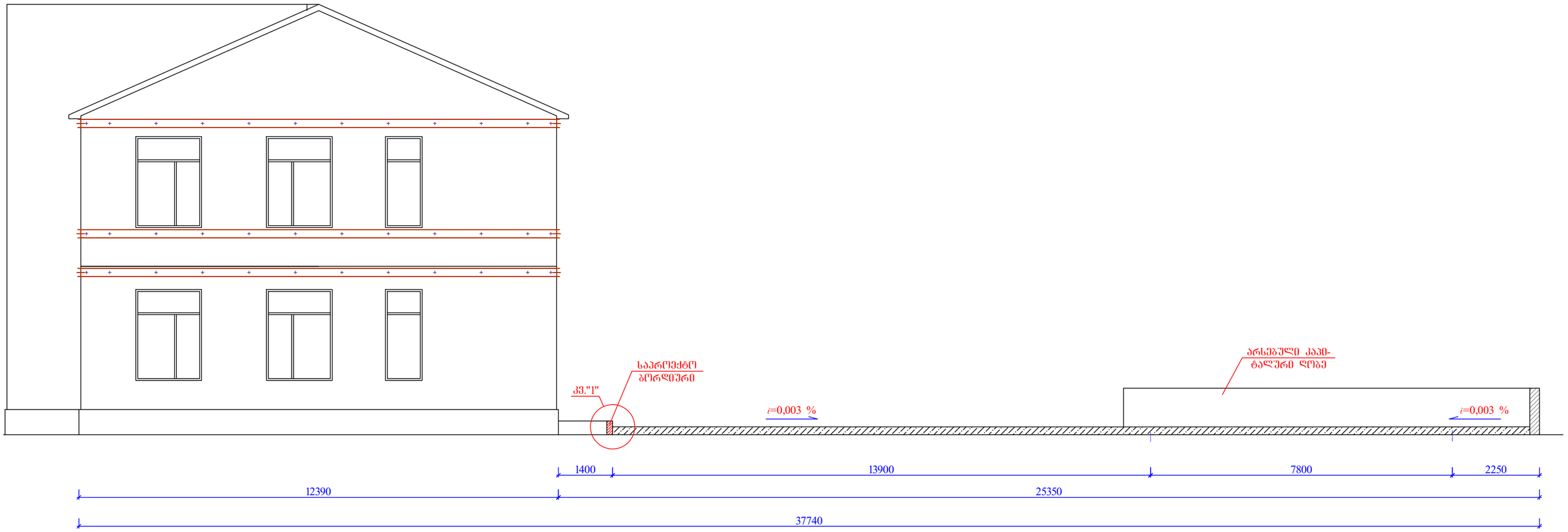

კვანძი კვ."1"
მ 1:10

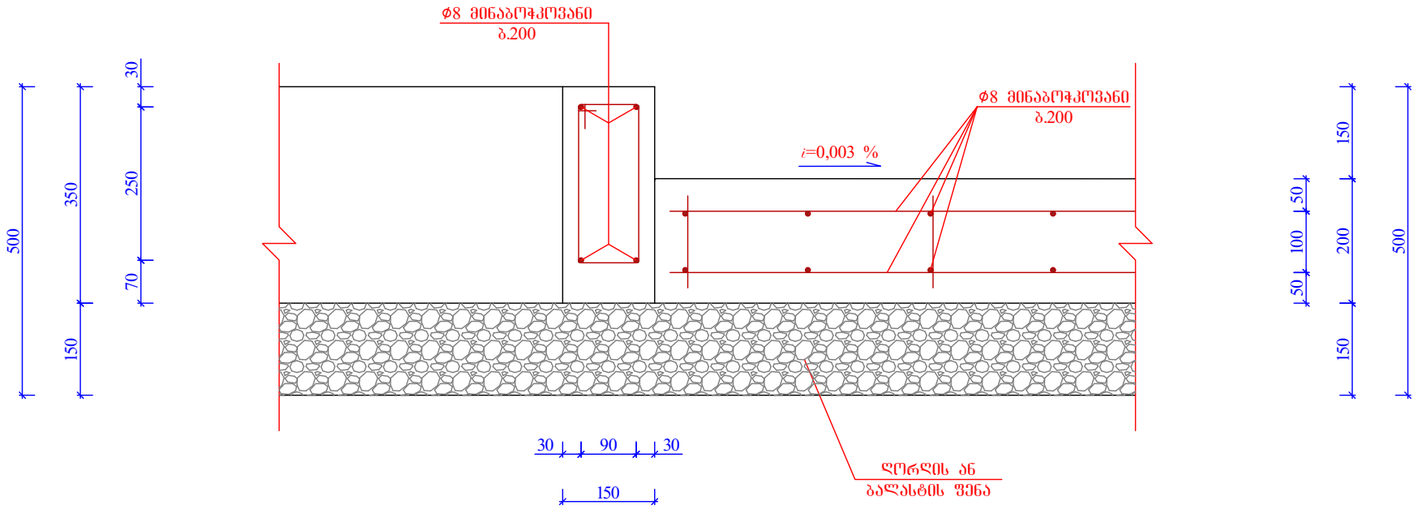

დამკვეთი: ს.ს "ლიბერთი ბანკი"		
მისამართი: ქ. ხაშური, კოსტავას ქუჩა №7		
არსებული შენობის ორსართულიან ნაწილში მეორე სართულის იატაკის რეკონსტრუქცია		
	შ.პ.ს. „მეგაკონსტრუქცია"	
მანამდებობა	სახელი, გვარი	ხელმოწერა
დირექტორი	ბ. ბერია	
მთ. ინჟინერი	ზ. ბერია	
არქიტექტორი	ი. ჯყონია	
შესრულა	ზ. ბერია	
კონსტრუქციული ნაწილი		
ტერიტორიის განივი ჭრილი I-I; კვანძი კვ."1"		

მასშტაბი	სტადია	ფურცელი	ფურცლები
1:100; 1:10	პ.რ.	კ-7	

სარდაფის იატაკის არმირების გეგმა მ. 1:100

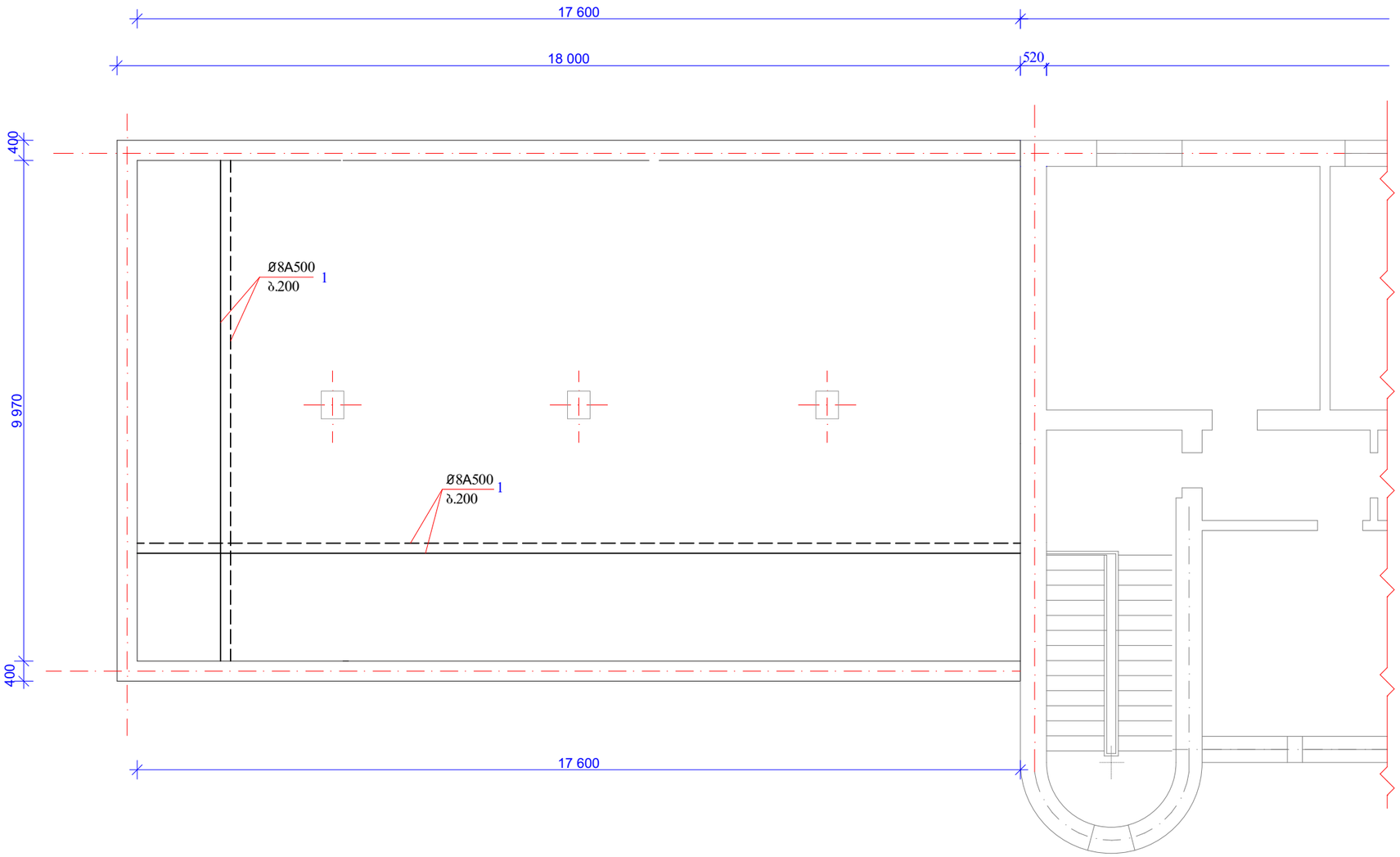

კვანძი კვ."1" მ 1:10

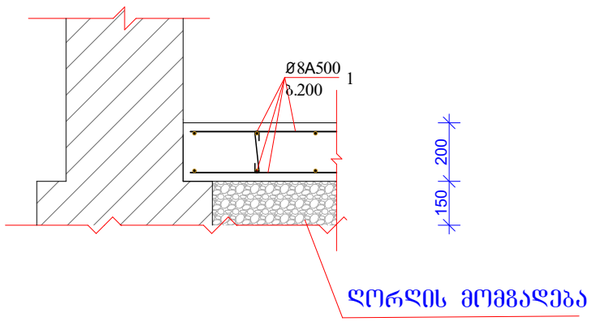

არმატურის სპეციფიკაცია, მასალათა ხარჯი:

მინაბოჭკოვანი არმატურა Ø8 A500 L=3485მრძ.მ

ბეტონი 25 V=35.1მ^3

ფორმატი A-3	დაკვეთა N	ობიექტი

შ ე ნ ი შ ვ ნ ე ბ ი:

1. ნახაზზე გზომები მოცემულია მილიმეტრებში
2. ნახაზზე ყველა ცვლილება მშენებლობისა შეთანხმებული იყოს პროექტის ავტორთან

ტექნიკურ-ეკონომიკური მაჩვენებლები

პირობითი აღნიშვნები

დამკვეთი:

ს.ს "ლიბერთი ბანკი"

მისამართი: ქ. ხაშური,

კოსტავას ქუჩა №7

არსებული შენობის ორსართულიან ნაწილში მეორე სართულის იატაკის რეკონსტრუქცია

	შ.პ.ს. „მეგაკონსტრუქცია"	
თანამდებობა	სახელი, გვარი	ხელმოწერა
დირექტორი	ბ. ბერია	
მთ. ინჟინერი	ბ. ბერია	
არქიტექტორი	ი. ჭყონია	
შესრულა	ბ. ბერია	

კონსტრუქციული ნაწილი

სარდაფის იატაკის მონოლითური იატაკის არმირების გეგმა

მასშტაბი	სტადია	ფურცელი	ფურცლები
1:100	პ.რ.	კ-8	